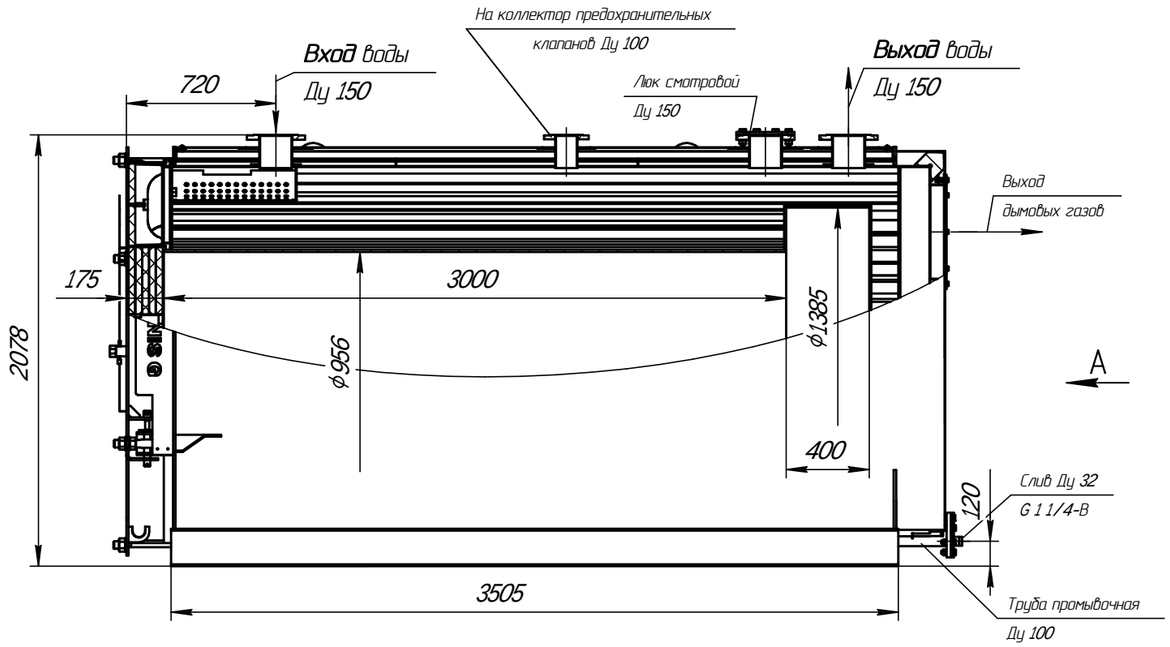

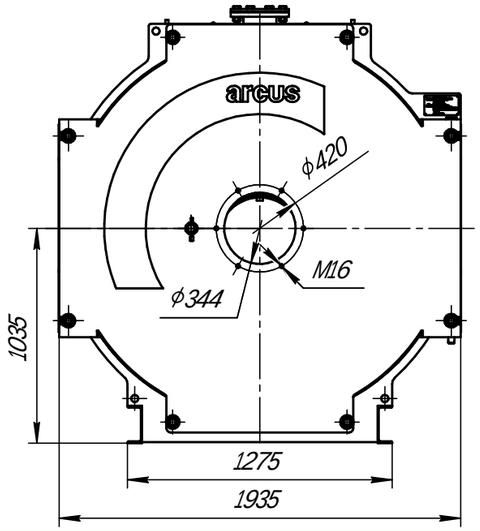

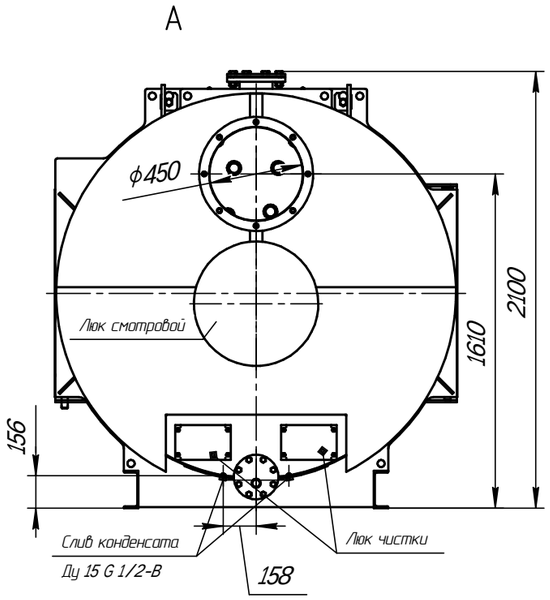

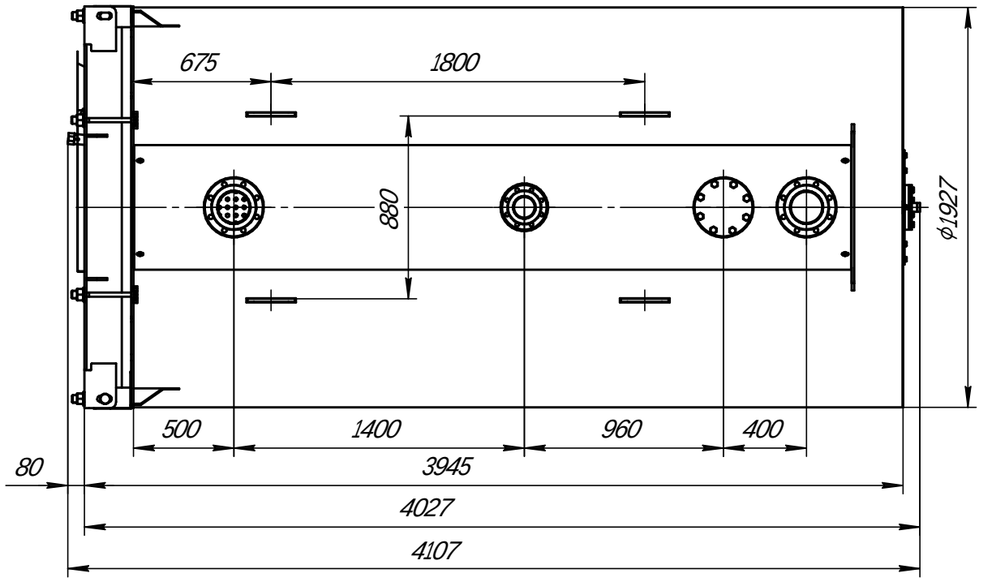

Схема строповки

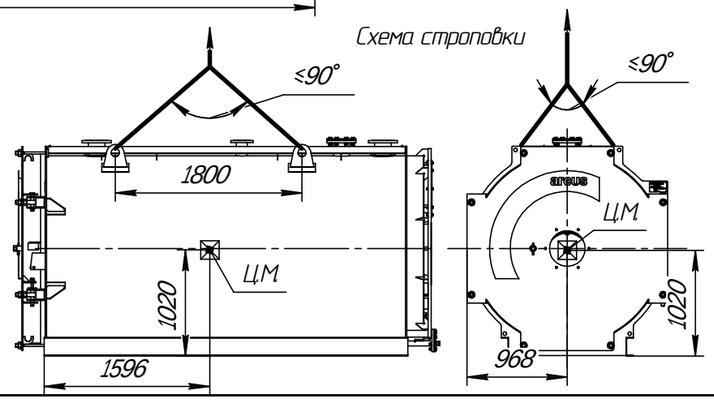

1. Назначение: для нагрева воды в отопительных системах.
2. Тип котла-водогрейный, стальной, жаротрубный трехходовой.

3. Теплопроизводительность,МВт:	2,9
4. Вид топлива:-природный газ	
5. КПД котла, брутто,% -природный газ, не менее	92
6. Температура нагрева воды,°С, не более	110
7. Рабочее давление воды на выходе из котла, МПа, не более	0,6
8. Водяной объём котла, $м^3$	4,29
9. Расход воды через котел, $м^3$/час, (номин./мин.)	99,7/55,4
10. Гидравлическое сопротивление, кгс/$см^2$,не более	
11. Аэродинамическое сопротивление, Па, не более	
12. Поверхность нагрева, $м^2$	99
13. Габаритные размеры котла, мм	
-длина	4107
-ширина	1935
-высота	2100
14. Масса котла без воды, кг	6190

1	зам				Котел ARCUS IGNIS G-2900 (КВа-2,9Г) Чертеж общего вида	Лит.	Масса	Масштаб
Изм.	Лист	№ докум.	Подп.	Дата			6190	1:20
Разраб.						Лист	Листов 1	
Пров.								
Т.контр.							arcus	
Н.контр.								
Утв.								

Копировал Формат А2

Перв. примен. | Справ. № | Подп. и дата | Инв. № дубл. | Взам. инв. № | Подп. и дата | Инв. № подл.